

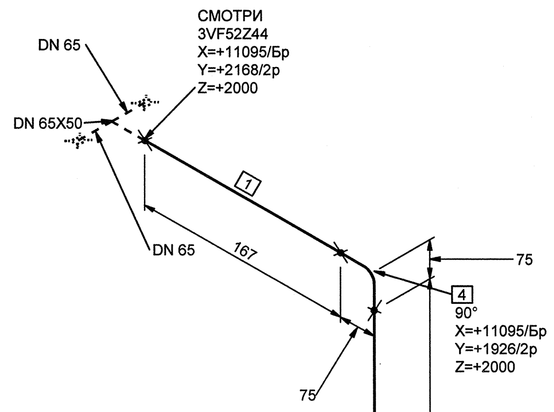

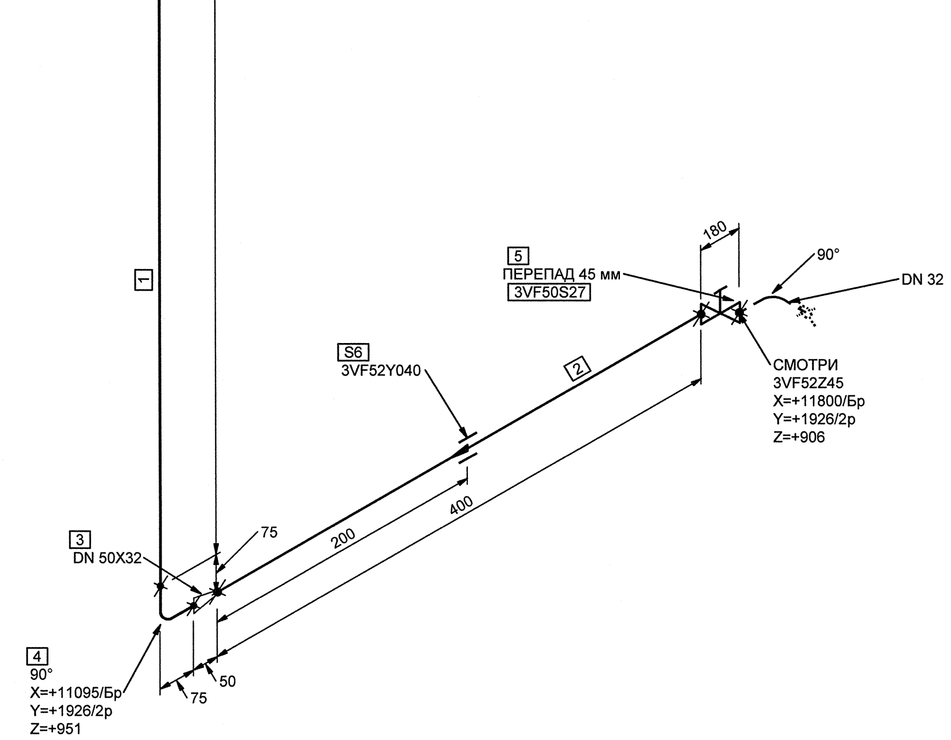

МОНТАЖНЫЕ ЭЛЕМЕНТЫ

ПОЗ	НАИМЕНОВАНИЕ	КОЛ	МАТЕРИАЛ	МАССА ЕД-ЦЫ, КГ
1	ОСТ 34-42-658-84 ТРУБА 57х3	1.066 М	20ТУ 14-3-190-2004	4.00
2	ОСТ 34-42-658-84 ТРУБА 38х2	0.400 М	20ТУ 14-3-190-2004	1.78
3	ОСТ 34 10.700-97 ПЕРЕХОД КАС 57х4.0х38х2.0-50	1	20ТУ 14-3-190-2004	0.20
4	ОСТ 34 10.699-97 ОТВОД АС 90° 57х3.0	2	20ТУ 14-3-190-2004	0.50
5	КПЛВ.491144.033-04 2BIIIc ТУ 3742-004-49149890-2008 КЛАПАН ЗАПОРНЫЙ СИЛЬФОННЫЙ С РУКОЯТКОЙ С ПАТРУБКАМИ ПОД ПРИВАРКУ DN 32 Рр 1,6 МПа Тр 250°С	1	СБОРНЫЙ	5.00
6	3VF52Y040 ОПОРА СКОЛЬЗЯЩАЯ	1		-

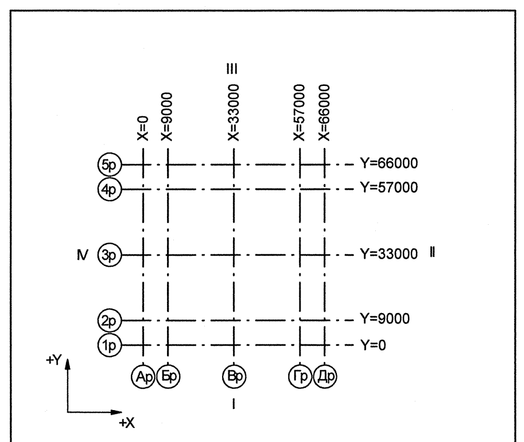

Номер трубопровода - VI
Подведомственность - ПНАЭГ 7-008-89
Классификационное обозначение по НП-001-97 - 3НО
Группа по ПНАЭГ 7-008-89 - С
Класс безопасности по НП-001-97 - 3
Категория сейсмостойкости по НП-031-01 - I
Рабочие параметры: Рр= 0.58 МПа, tр=45°С
Параметры гидроиспытания: Рг=0.87 МПа, t не менее 5°С
Среда- Техническая вода группы А

3TG11Z01_01		3	DN 100	Z+ 2700 X+ 175 Y- 2775	3TG11W01/N1				S6 3TG11Y01/PT-997				3TG11J01/ ТГ-235
Код блока	Трубопроводы проектируемые	Позиция детали	Условный проход	Координаты элементов в здании	Код оборудования/ Номер патрубка	Шов заводской	Шов монтажный	Резьбовое соединение	Позиция опоры Код опоры / код проходки	Направление среды	Переход	Штуцер	Код герметичной проходки/ код проходки

АРХИВНЫЙ ЭКЗЕМПЛЯР

Изм.	Кол.уч.	Лист	№ док.	Подпись	Дата
1	-	Зам.	184.02	-	-
Инж.1к.		Куланова			05.11
Пров.вед.инж.		Веренцова			05.11
Пров.нач.гр.		Жук			05.11
Н.контр.		Краснояров			05.11

Инв. № подл. R3.00138.1.0.11
Лист 217

R3.VF10.3072.011.02.00.184

Ростовская АЭС Блок 3

Реакторное отделение
Негерметичная часть
Трубопроводы технической воды
группы "А".Обвязка вентустановок

Стадия	Лист	Листов
Р	1	1

Изометрический чертеж
3VF52Z47

ОАО "НИАЭП"
2012

Формат А1

Дополнительные подписи

Взам. инв. N

Подп. и дата

Инв. N подл. R3.00138.1.0.11